TOPJOB® Classic
Клеммы проходные / с заземлением и клеммы класса Ex 16 мм² и 35 мм²
Серия 784 и 785

CAGE CLAMP®

0,2 - 16 мм²	AWG 24 - 6
1000 V/8 kV/3 ❶	600 В, 65 A
I_N 76 A	600 В, 50 A
Ширина клеммы 12 мм / 0,472 дюйма	
16 - 17 мм / 0,65 дюйма ❷	

6 - 35 мм²	AWG 8 - 2
1000 V/8 kV/3 ❶	600 В, 115 A
I_N 125 A	600 В, 125 A
Ширина клеммы 16 мм / 0,63 дюйма	
23 мм / 0,91 дюйма ❷	

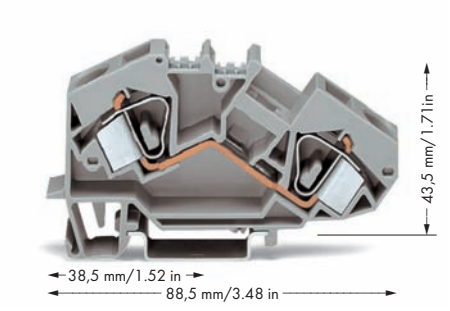

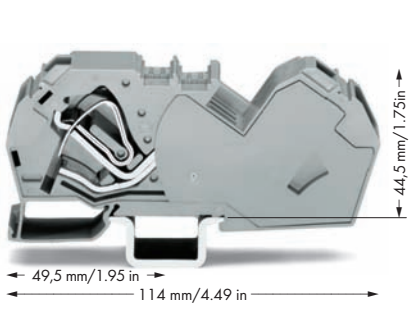

❶ 1000 В = номинальное напряжение
8 кВ = номинальное импульсное напряжение
3 = уровень загрязнения
(также см. раздел 14)

❷ Длина полоски, см. упаковку и инструкции.

❸ Подходит для исполнений Ex i

❹ Применимо для задач с классом Ex e II
0,2 мм² - 16 мм²/AWG 24 - 6
690 В, 68 A
0,2 мм² - 10 мм²/AWG 24 - 8
для клемм с заземлением
(см. также раздел 14)

Код		Кол-во в компл.
2-проводные проходные клеммы		
серые	**783-601**	25
синие	**783-604** ❸	25
светло-серые Ex	**783-992** ❹	25
2-проводные клеммы с заземлением		
желто-зеленые	**783-607**	25
желто-зеленые Ex	**783-607/999-950** ❹	25
Другие проходные клеммы того же профиля:		
N-размыкатель	**783-613**	Стр. 258
Потенциал	**783-623**	Стр. 258

Код		Кол-во в компл.
2-проводные проходные клеммы		
серые	**785-601**	15
синие	**785-604** ❸	15
2-проводные клеммы с заземлением		
желто-зеленые	**785-607**	15
Другие проходные клеммы того же профиля:		
N-размыкатель	**785-613**	Стр. 259
Потенциал	**785-623**	Стр. 259

Принадлежности

Торцевые и промежуточные пластины, толщ. 1,5 мм
оранжевые **783-317** 100 (4x25)

Поперечная перемычка, изолир.,
I_N 70 A
серые **283-402** 50 (2x25)
желто-зеленые **283-422** 50 (2x25)

Перемычка "гребень через один", изолир.,
I_N 76 A
серые **283-409** 50 (2x25)

Предупреждающая маркировка,
знак высокого напряжения, черная,
5 клемм
желтые **283-415** 50 (2x25)

Предохранительная заглушка, для защиты от
случайных прикосновений для
неиспользуемых входов проводника
желтые **283-400** 100 (4x25)

Принадлежности

Поперечная перемычка, изолир.,
I_N 85 A
серые **285-435** 50 (2x25)

Предупреждающая маркировка,
знак высокого напряжения, черная,
5 клемм
желтые **285-416** 50 (2x25)

Предохранительная заглушка, для защиты от
случайных прикосновений для
неиспользуемых входов проводника
желтые **285-401** 100

Принадлежности

WMB/WFB
(см. раздел 13)

Тестовый адаптер, ширина 11,6 мм,
для клемм 1,5 - 16 мм², для тестового
штекера 4 мм ∅
серые **283-404** 25

Банановый штекер,
для корпусов 4 мм ∅,
смешанная цветовая гамма
215-111 50

Держатель распределительной шины,
заменяет оконечный держатель, со
съемным разделителем,
для DIN-рейки 35 мм
толщ. 8 мм
синие **777-305** 25

Профиль WFB для сплошной маркировочной полосы, длина 1000 мм
прозрачный **210-612** 10

Держатель сплошной маркировочной полосы WFB,
для крепления на защелке в месте для
маркировки
209-185 200 (8x25)

Инструмент TOPJOB®, со специальным лезвием,
подходит для всех клемм TOPJOB®
777-310 1

Безвинтовой оконечный стопор,
для DIN-рейки 35 мм
шириной 6 мм
серые **249-116** 100 (4x25)

Безвинтовой оконечный стопор,
для DIN-рейки 35 мм
шириной 10 мм
серые **249-117** 50 (2x25)

Список сертификатов и руководство пользователя см. на стр. 540 и 542.